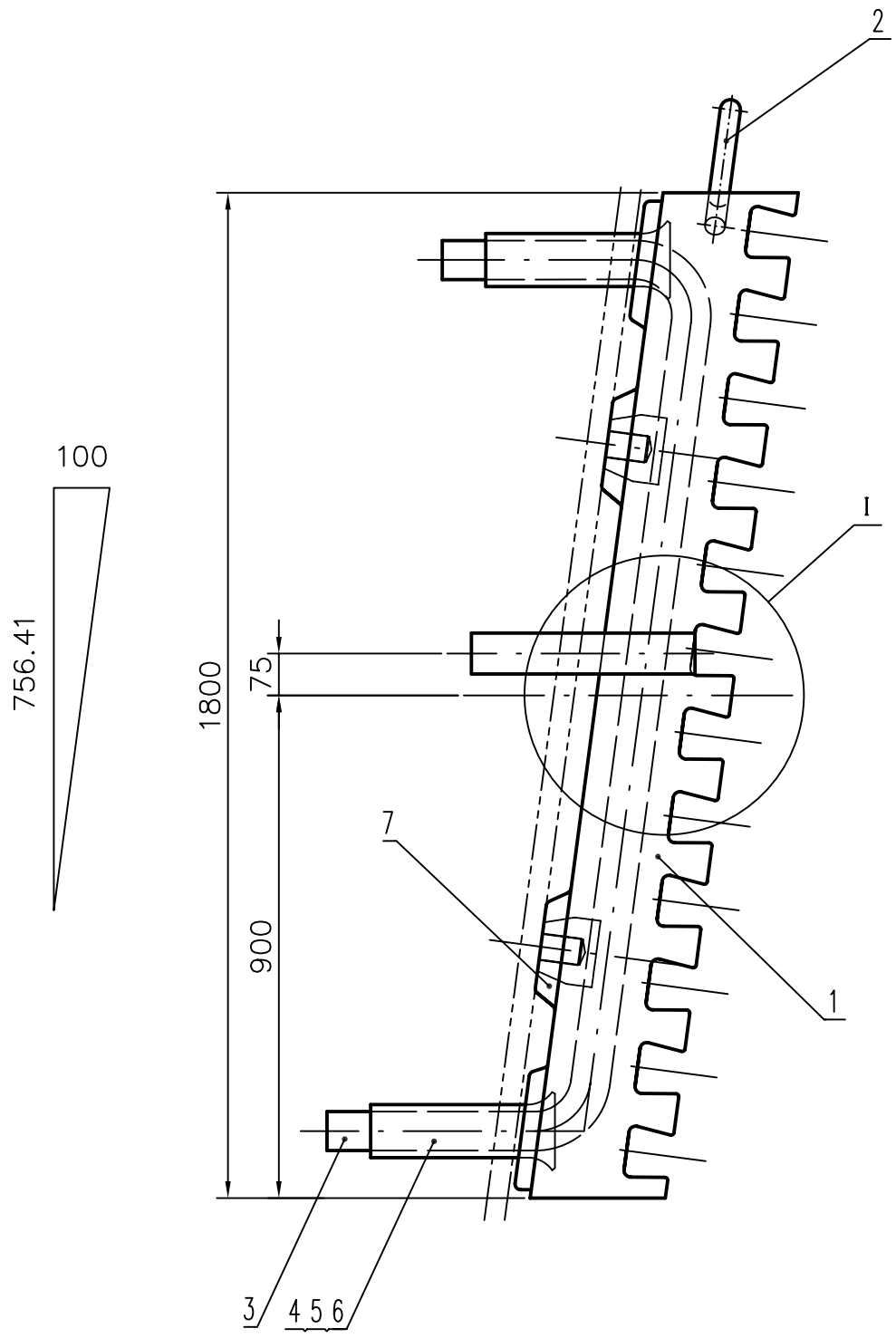

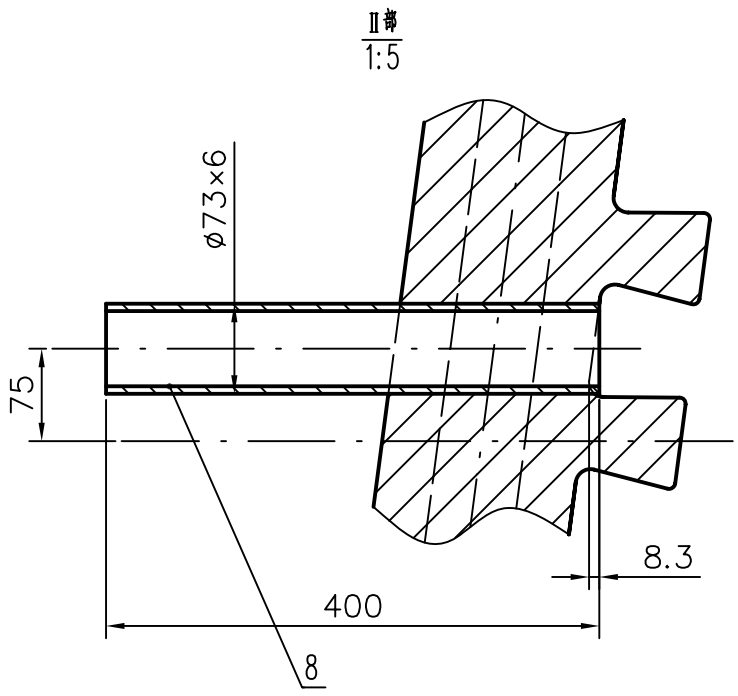

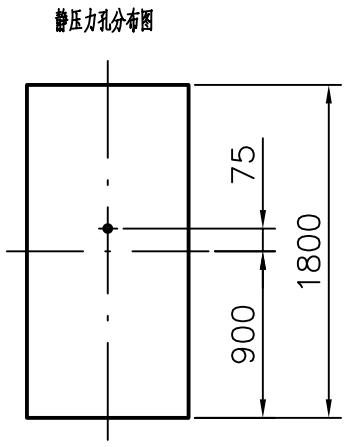

注：冷却壁制造技术要求见ASG11066-04备7-1

件1~7与ASG11066-04备7.33炉身铸铁冷却壁H-9（A）中件1~7完全相同。

序号	代号	名称	数量	材料	单件重量(kg)	总重重量(kg)	备注
8	GB/T8163-2008	无缝钢管ø73×6 L=400	1	10	3.8	3.8	
7	ASG11066-04备7.4-6	铸入螺母M48	4	35	6.5	26	
6	ASG11066-04备7.4-5	密封圈	8	Q235B	0.12	0.96	
5	ASG11066-04备7.4-4	挡环	8	Q235B	0.11	0.88	
4	ASG11066-04备7.4-3	保护管	8	20	4.5	36	
3	ASG11066-04备7.4-2	冷却水管	1	10	91.2	91.2	
2	ASG11066-04备7.4-1	吊环	1	20	4.4	4.4	
1		冷却壁本体	1	QT400-18	2375	2375	

批准			
总设计师\项目负责人			
科审			
专业负责人	刘坤伦		
审核	张小林		
设计	潘淑贞		

上海梅山工业民用工程设计研究院有限公司

工程设计证书编号： A131004187

设计专业	设备	质量（kg）	2539	图号	ASG11066-04备7.26
设计阶段	施工图	比例	1:12	项目编号	
材质/牌号	部件	图幅	A3	版本 0	共 1 张 第 1 张

炉身铸铁冷却壁H-9（A2）

会签栏

声明：本作品权益属上海梅山工业民用工程设计研究院有限公司。所含信息、专有技术应予以保密。未经本公司书面许可，不得修改、复制、提供或泄漏给任何第三方。

CLAIM: All rights of this product belong to Shanghai Meishan Designing & Researching Institute of Industrial and Civil Engineering(SMDI).All information and proprietary know-how contained herein are confidential,and shall not be modified, duplicated,submitted or betrayed to any third party without written permission of SMDI.