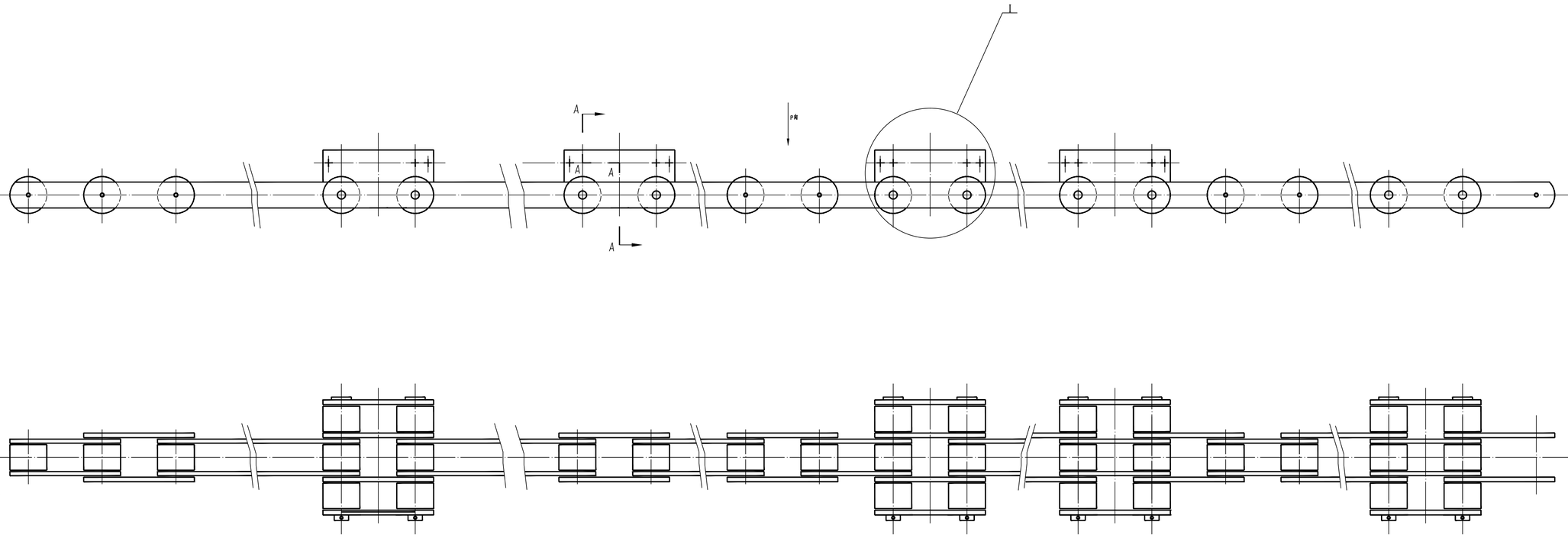

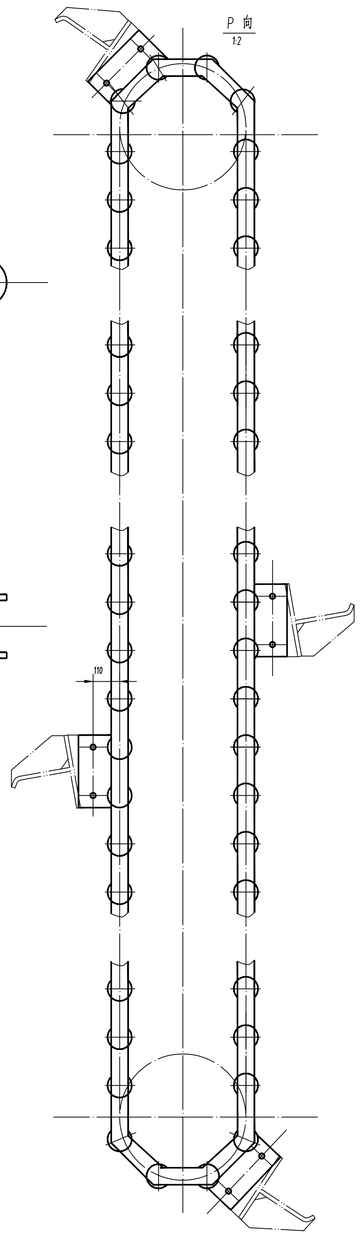

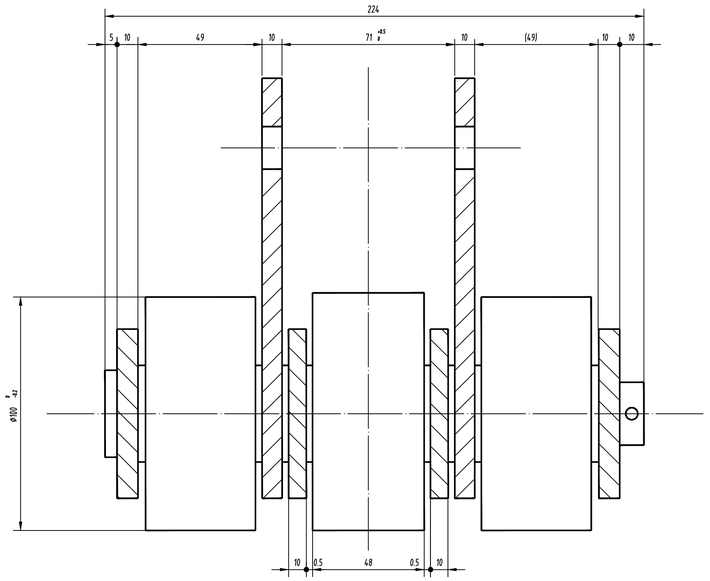

A — A
1:1

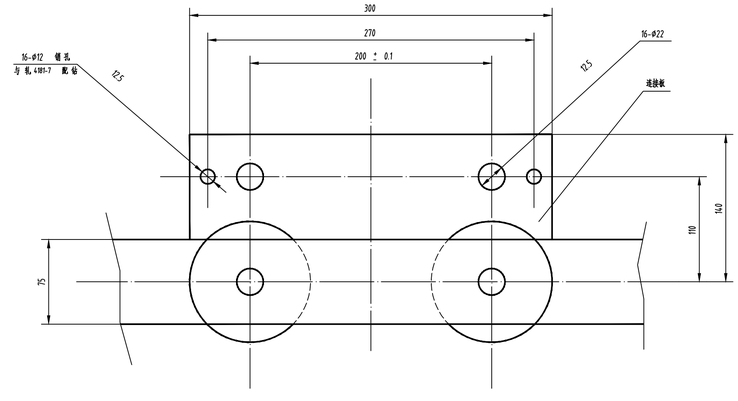

I
1:2

技术要求

1. 链条的工作温度 -400°C ,要求链条极限拉伸载荷 315kN

输送链条						wh72-18	
材料	成品	质量	782 kg	审核		比例	1:5
				设计		设计阶段	施工图
				制图		冶金设备室	2000年 5月 日

图幅
1.25A 1
会签栏