由 Autodesk 教育版产品制作

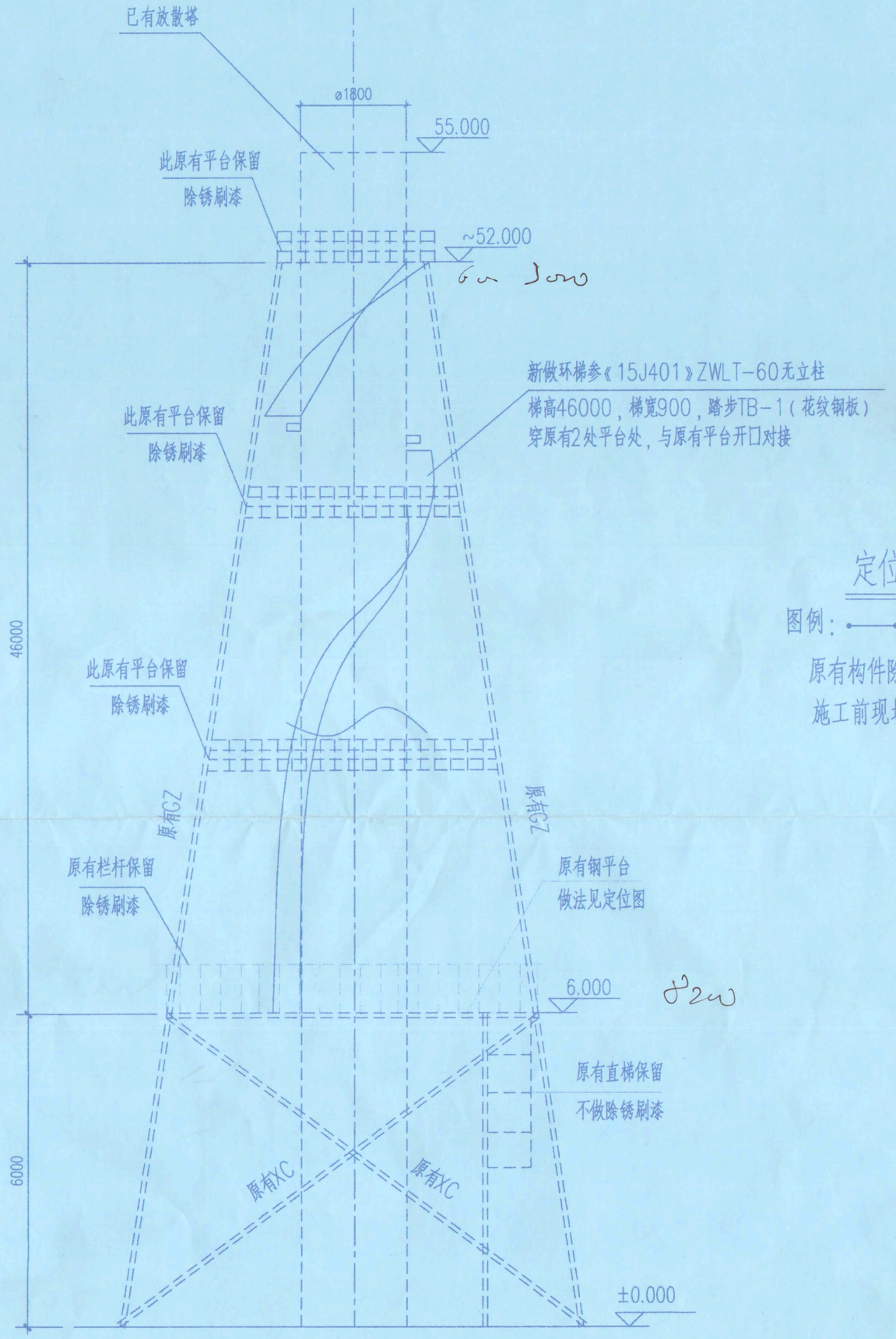

A—A

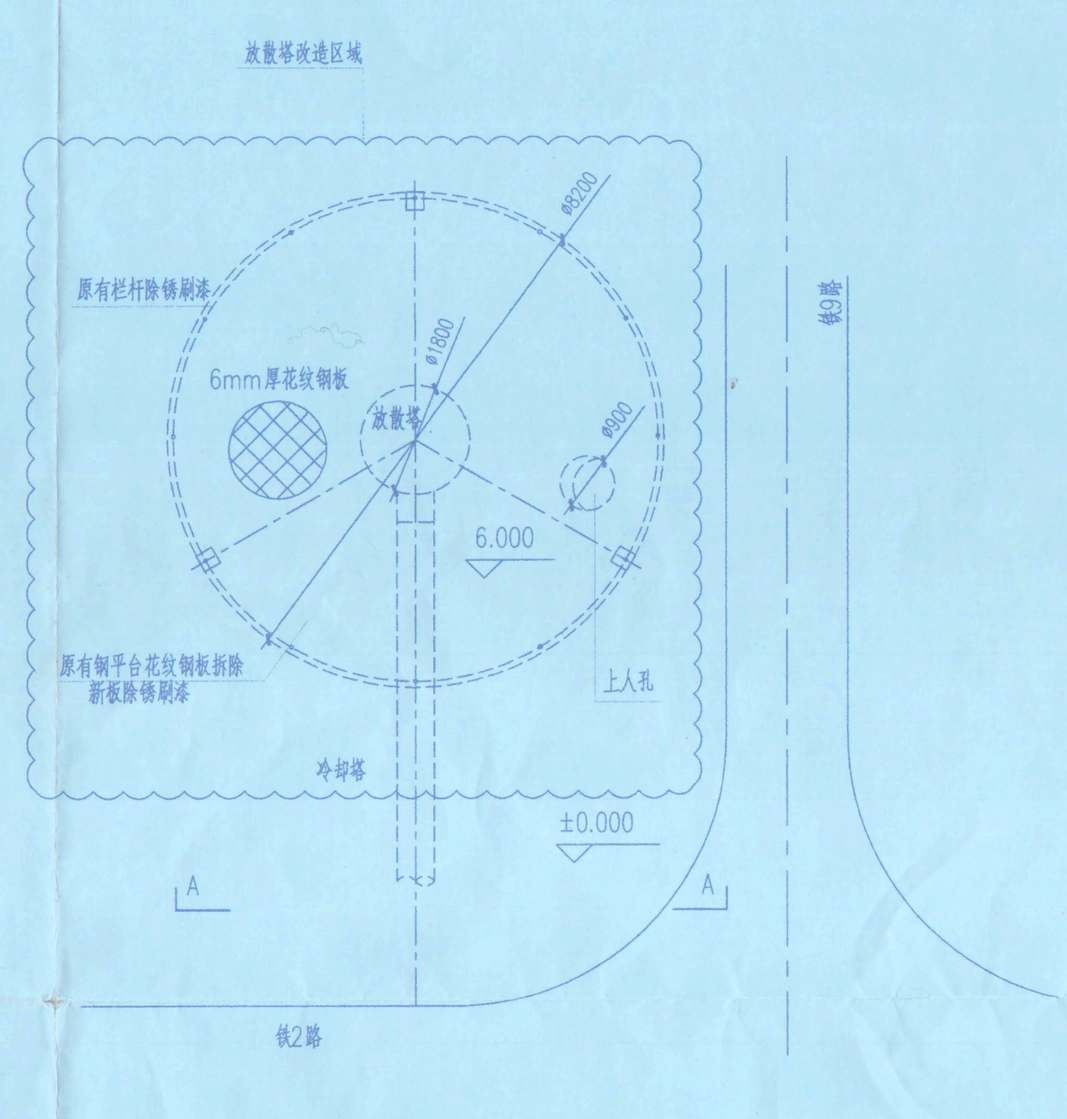

定位图

图例：——•——栏杆

原有构件除锈后刷漆

施工前现场核实定位

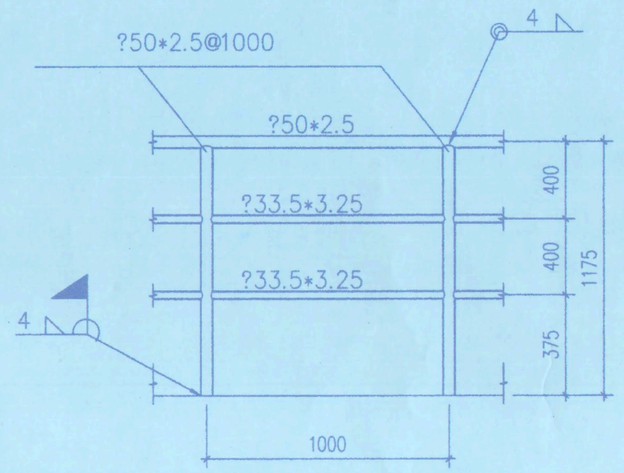

旋梯栏杆详图

说明：

1、图中尺寸标高单位以米计，其余尺寸以毫米计，±0.000放散塔地面地坪。

2、钢材连接为焊接。焊条采用E43，应符合《GB5117-95》的规定；未注明的角焊缝最小焊脚尺寸为6mm，满焊，钢材材质：Q235-B，其抗拉强度、伸长率、屈服点冷弯及碳、硫、磷的极限含量应符合《GB700-108》的规定。

3、钢构件做防腐除锈：

除锈等级	底层			中间层			面层			图层总厚度
	名称	遍数	厚度（μm）	名称	遍数	厚度（μm）	名称	遍数	厚度（μm）	（μm）
Sa2 1/2	环氧富锌底漆	2	70	环氧云铁中间漆	1	70	环氧面涂料	2	60	200

标记 Index	处数 Place	分区 Partition	更改文件号 Change the file NO.	签名 Name	日期 Date	新兴河北工程技术有限公司 XINXING HEBEI ENGINEERING & RESEARCH INCORPORATION LIMITED			
审定 Approved				会签 Joined CKD		工程名称 Project DESC	动控部明火放散塔走梯改造、平台维护	子项名称 Designation	动控部明火放散塔走梯改造、平台维护
专审 Checked						工程编号 Project NO	呈16358#	图纸名称 Drawing DESC	施工图
Checked						设计阶段 Stage	施工图		
设计 Designed				工艺总监 Technical Director		专业 Discipline	比例 Scale 1:100	图号 Drawing NO.	呈16358.01J01-01
制图 Drawing						数量 Quantity	重量 Weight	页次 Page.	共 张 第 张

由 Autodesk 教育版产品制作
由 Autodesk 教育版产品制作
由 Autodesk 教育版产品制作