由 Autodesk 教育版产品制作

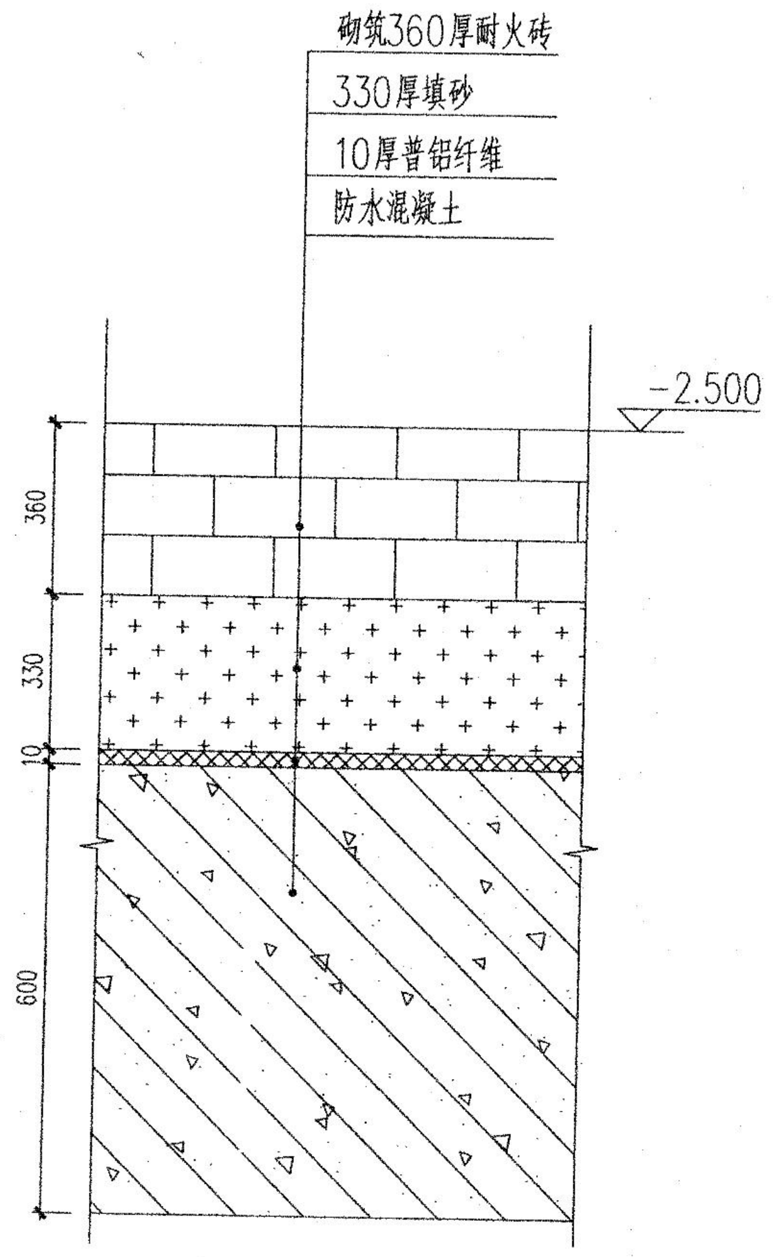
砌筑360厚耐火砖
330厚填砂
10厚普铝纤维
防水混凝土
-2.500
360
330
10
600

底板内衬做法图

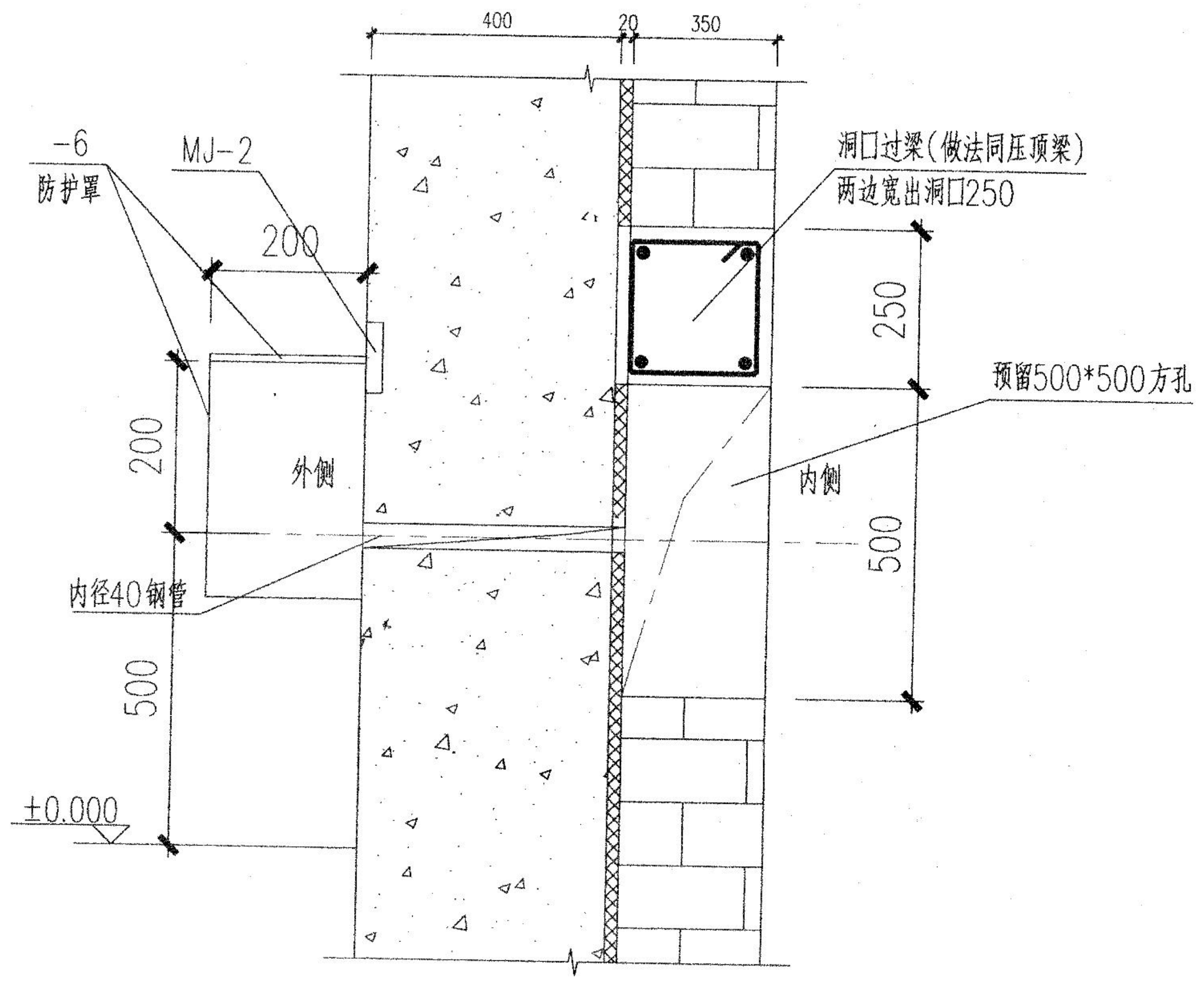
400
20
350
-6
防护罩
MJ-2
200
200
外侧
洞口过梁(做法同压顶梁)
两边宽出洞口250
250
预留500*500方孔
内侧
500
内径40钢管
500
±0.000

热电偶预留孔开孔做法

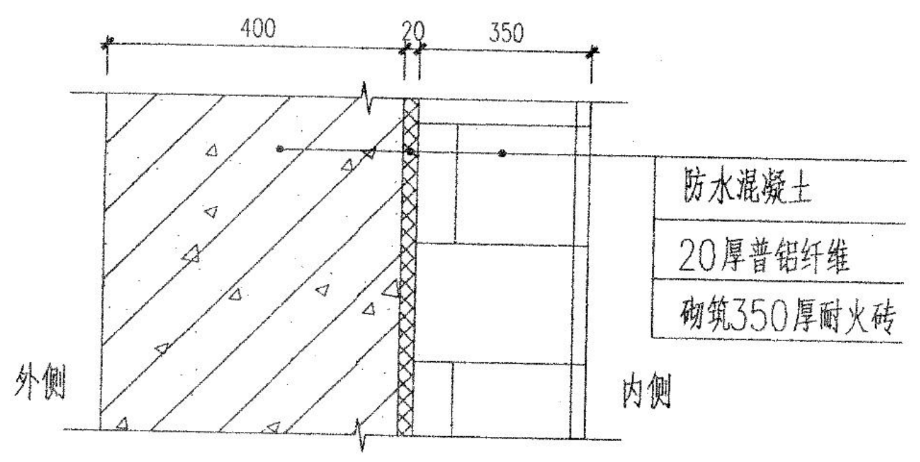
400
20
350
防水混凝土
20厚普铝纤维
砌筑350厚耐火砖
外侧
内侧

侧壁内衬做法图

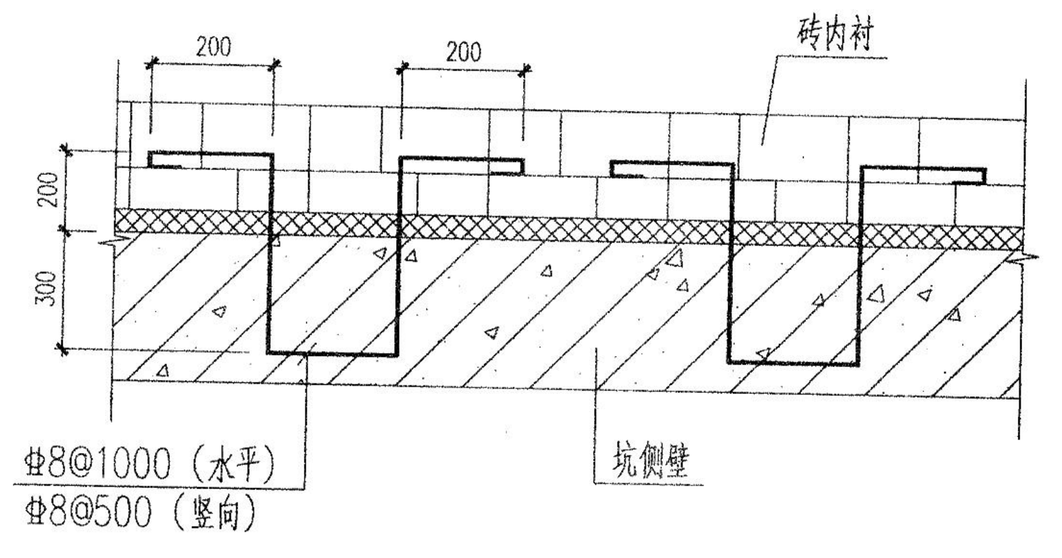
200
200
砖内衬
200
300
Φ8@1000 (水平)
Φ8@500 (竖向)
坑侧壁

侧壁与内衬拉结钢筋示意图

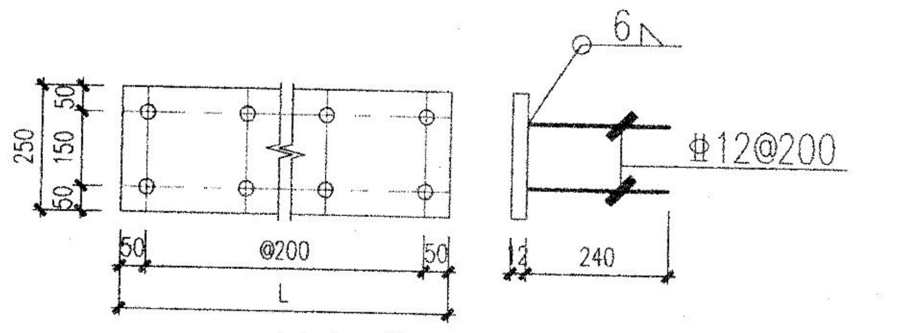
250
50
150
50
50
@200
50
L
6
Φ12@200
12
240

MJ-2

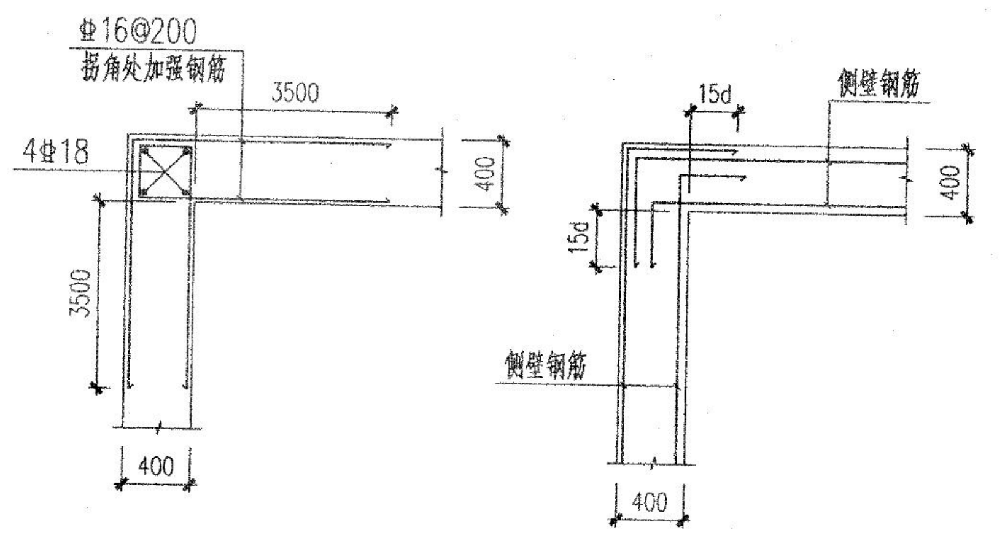
Φ16@200
沿转角加强钢筋
4Φ18
3500
400
3500
400
15d
侧壁钢筋
15d
侧壁钢筋
400
400

坑壁转角钢筋配置图

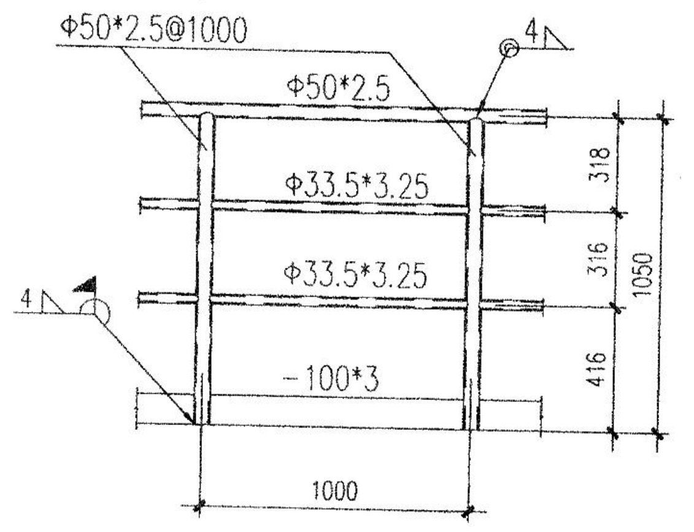
Φ50*2.5@1000
Φ50*2.5
4
Φ33.5*3.25
Φ33.5*3.25
4
-100*3
318
316
416
1050
1000

栏杆详图

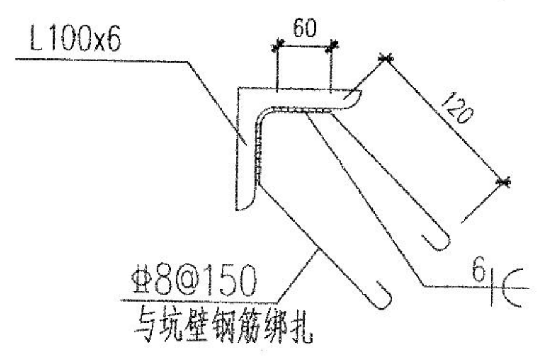
L100x6
60
120
Φ8@150
与坑壁钢筋绑扎
6

MJ-1

注：通长埋设

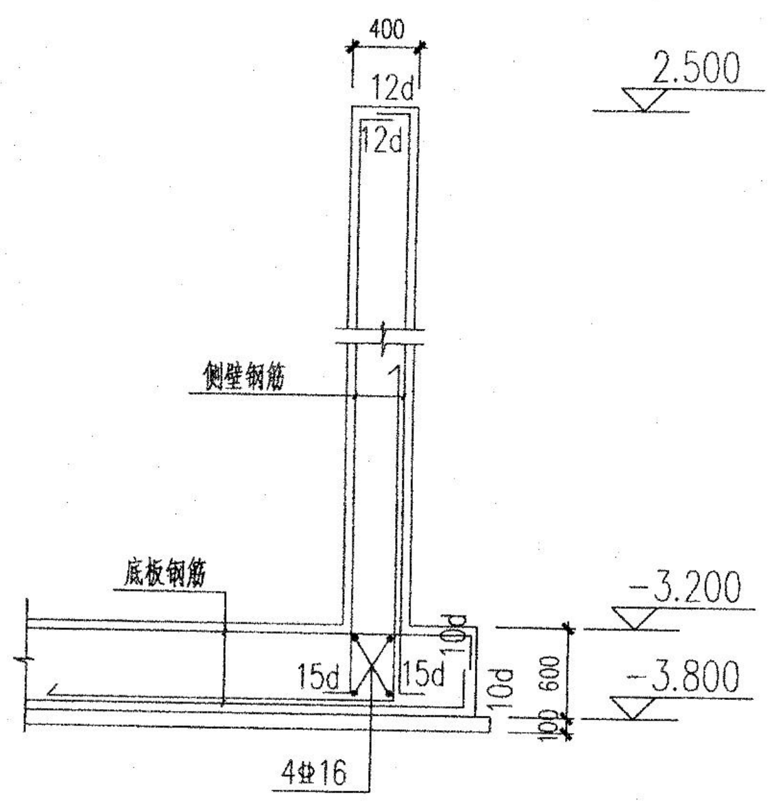
400
12d
12d
-2.500
侧壁钢筋
底板钢筋
-3.200
-3.800
15d
15d
100
600
4Φ16

侧壁与底板连接详图

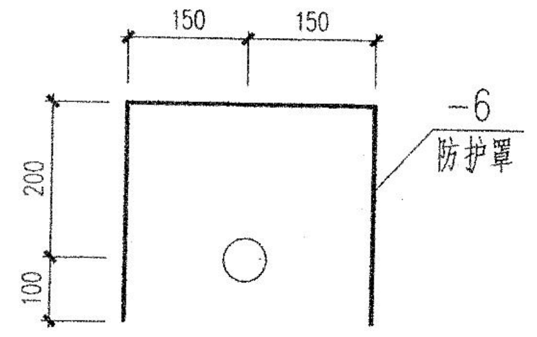
150
150
-6
防护罩
200
100

热电偶防护罩立面图

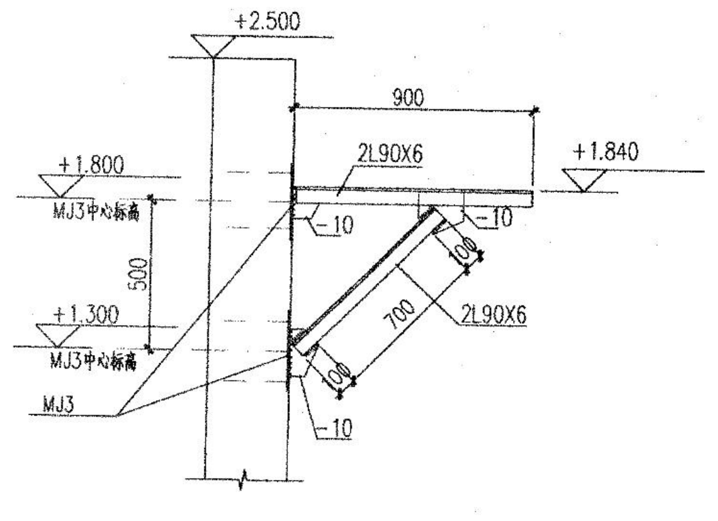
+2.500
900
+1.800
+1.840
2L90X6
MJ3中心标高
-10
-10
500
700
+1.300
MJ3中心标高
2L90X6
MJ3
-10

平台支架立面图

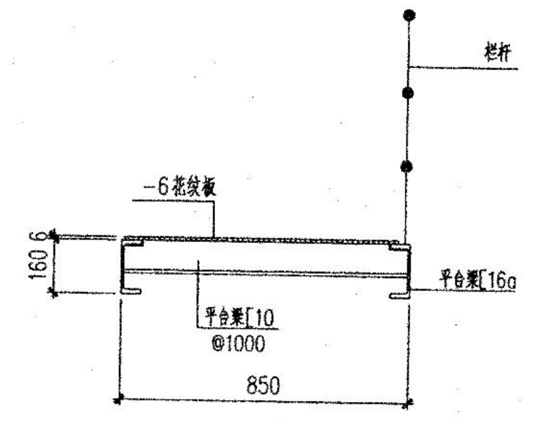
栏杆
-6花纹板
160
平台梁[10
@1000
平台梁[16a
850

平台剖面图

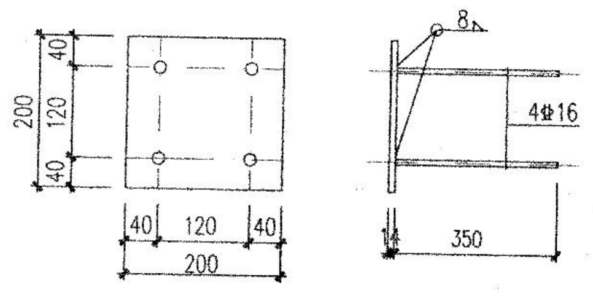
200
40
120
40
40
120
40
200
8
4Φ16
350

MJ3

说明：

1.标高±0.000相当于绝对标高8.60米，即小棒厂房内地坪标高。
2.所有钢构件采用Q235-B钢材，E43手工焊条，所有焊缝一律满焊，未注明的焊缝焊脚尺寸为6mm。
3.所有钢构件需做防腐除锈：除锈等级：钢梁 Sa2，其它St2；
采用C53-31红丹醇酸防锈底漆二道，50微米，C53-34云铁醇酸防锈中间漆二道，60微米，
C04-42海灰色醇酸磁漆二道，40微米；总厚度150微米；钢盖板钢梁裸露面以及④节点10厚钢板顶面刷银粉漆2遍。
4.混凝土：侧壁及底板采用C30级防水,耐热混凝土，抗渗等级S6。要求耐热混凝土在300度时残余强度不小于C30，
耐热混凝土采用矿渣硅酸盐水泥配置；混凝土的水灰比不宜大于0.5，每立方米混凝土水泥用量不应超过450公斤；
混凝土的骨料应坚硬致密，粗骨料宜采用玄武岩、闪长岩、花岗岩等破碎的碎石或河卵石，细骨料宜采用天然砂，
也可采用上述岩石破碎筛分后的产品，但不得含有金属矿物云母、硫酸化合物和硫化物；粗骨料粒径不应超过
壁厚度的1/5和钢筋间距的3/4，同时最大粒经不应超过60毫米。
5.钢筋：Φ-HRB400。
6.混凝土保护层厚度：底板底面40mm，其他35mm；钢筋锚固长度：HRB400级钢筋(Φ)为36d.
钢筋搭接长度: 搭接接头百分率50%，搭接长度为1.4倍的锚固长度。
7.所有砌块均采用耐热砂浆砌筑。砂浆强度等级M5.
8.未经技术鉴定或设计许可，不得改变结构的用途和使用环境。
9.未说明事项严格按照国家规范及工程验收标准执行，同时做好各项记录与验收工作。
10.缓冷坑四周基坑回填要求：素土分层夯实回填，每层 250厚，压实系数不小于 0.94。
11.因施工破坏的地坪原样恢复。

地坪恢复做法：

250厚C25混凝土表面撒1:1水泥砂子随打随抹光，内配双层双向钢筋Φ10@200X200。
300厚级配碎石，压实系数≥0.96，
300厚片石，压实系数≥0.96，
素土夯实，压实系数≥0.94

序号 No.	用途 Use	砖号 Brick type	材料 Material	级 Class	砖尺寸或图号 Brick size & drawing No.
3	侧墙		耐热砂浆		2200kg/m³
2	侧墙		硅藻土砖	A	230x113x65
1	炉底	T-3	N-3a	I	230x113x65

砌筑材料表
Refractory Material List

新兴河北工程技术有限公司
XINXING HEBEI ENGINEERING & RESEARCH INCORPORATION LIMITED

标记 Index	处数 Place	分区 Partition	更改文件号 Change the file NO.	签名 Name	日期 Date	工程名称 Project DESC	小棒新增缓冷坑
审定 Approved		2.22		会签 Joined CKD		子项名称 Designation	轧钢部小棒缓冷坑
专审 Checked		2021.2.22				工程编号 Project NO	呈16636
Checked						设计阶段 Stage	施工图
设计 Designed	2021.1.22			工艺总负责 Technical Director		图纸名称 Drawing DESC	节点图
制图 Drawing						专业 Discipline	比例 Scale
						数量 Quantity	重量 Weight
						图号 Drawing NO.	呈16636.00J01-04
						页次 Page.	共 张 第 张

由 Autodesk 教育版产品制作

由 Autodesk 教育版产品制作

由 Autodesk 教育版产品制作