D686CXDK-000000

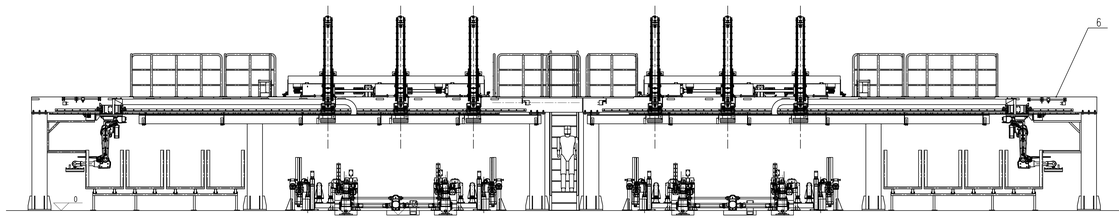

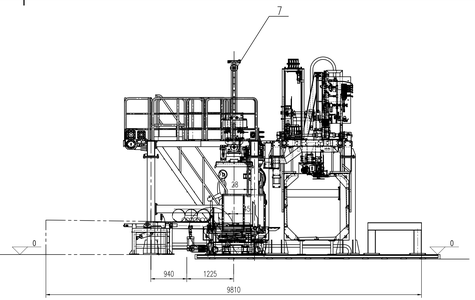

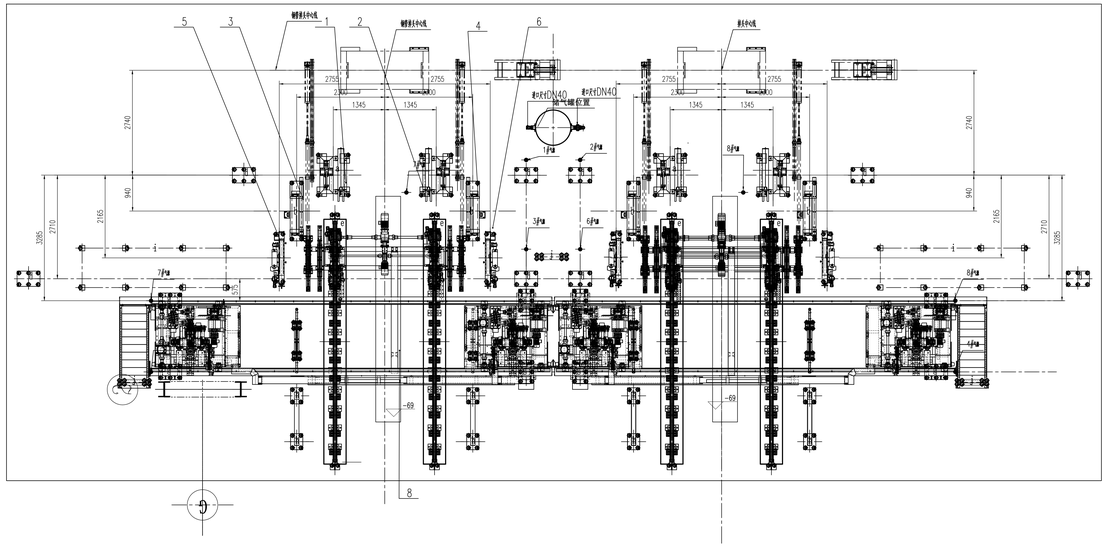

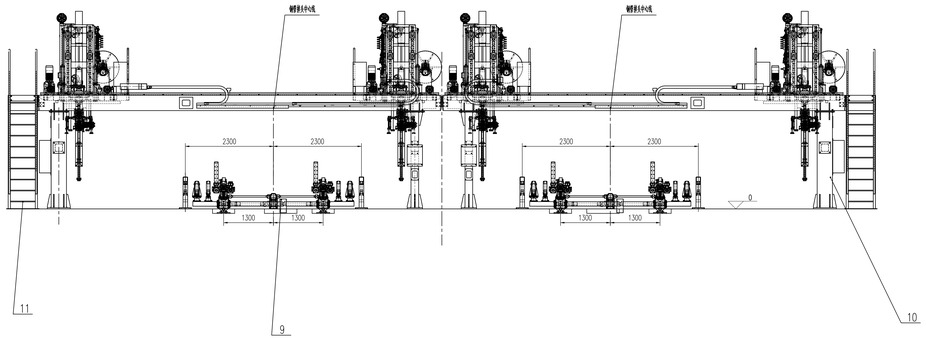

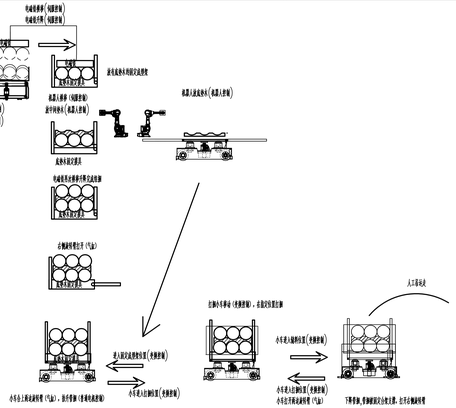

序号	图号	名称	数量	材料	单件	总计	备注
11	D686CXDK-000000-B	扫脚机	1		10229	10229	
10	D686CXDK-000000-A	扫脚机	1		10229	10229	
9	D686CXDK-060000	移动小车分类	2		3628.5	7241	
8	D686CXDK-050000	升降卸料	6		612.3	3677.4	
7	D686CXDK-040000	机械手框架	1		21090	21090	
6	D686CXDK-030000B	固定夹紧装置B	2		306	612	
5	D686CXDK-030000	固定夹紧装置	2		306	612	
4	D686CXDK-020000B	转台夹紧卸料装置B	2		306	612	
3	D686CXDK-020000	转台夹紧卸料装置	2		264	528	
2	D686CXDK-010000B	挡料技术装置B	2		310.75	6215	
1	D686CXDK-010000	挡料技术装置	2		310.75	6215	

标记	处数	分区	更改文件号	签字	日期
设计			标准化		
校对					
审核					
工艺			批准		

阶段标记	数量	重量	比例
	1	56073.4	1:40
共 张 第 张			

杭州浙达精益机电技术股份有限公司

芜湖全自动打捆机

D686CXDK-000000

通用件登记
描图
校对
旧底图总号
签字
日期