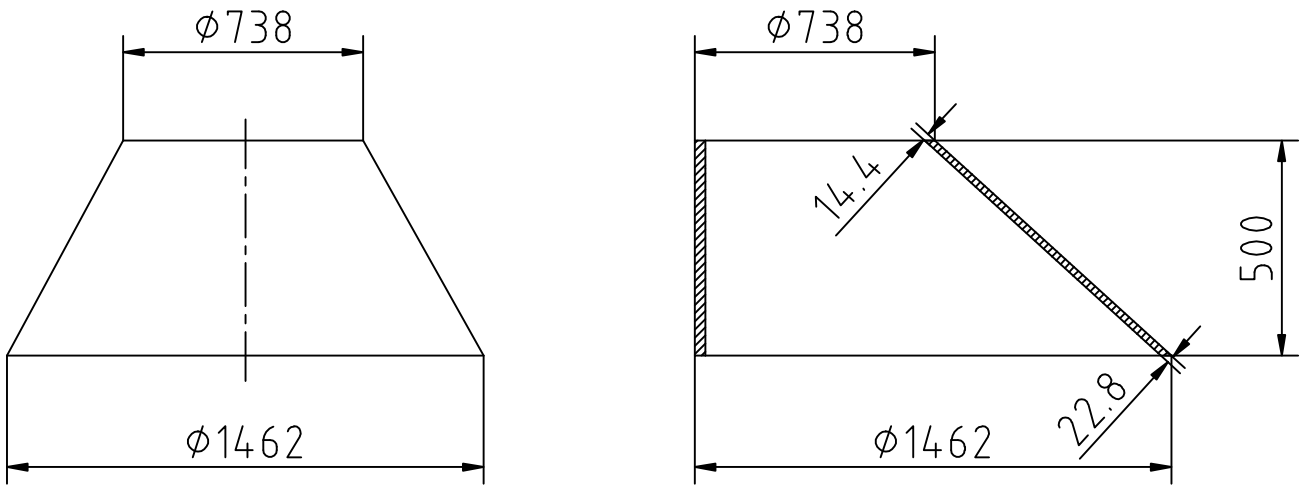

DN1400X700

						QT420-5		芜湖新兴铸件部
标记	处数	分区	更改文件号	签 字	年、月、日			DN1400x700偏心渐缩
设 计			标准化			阶段标记	重量	比例
								1:10
审 核						共 张 第 张		
工 艺			批准					

借(通)用件登记
描 图
描 校
旧底图总号
底图总号
签 字
日 期