WHXXN8-1

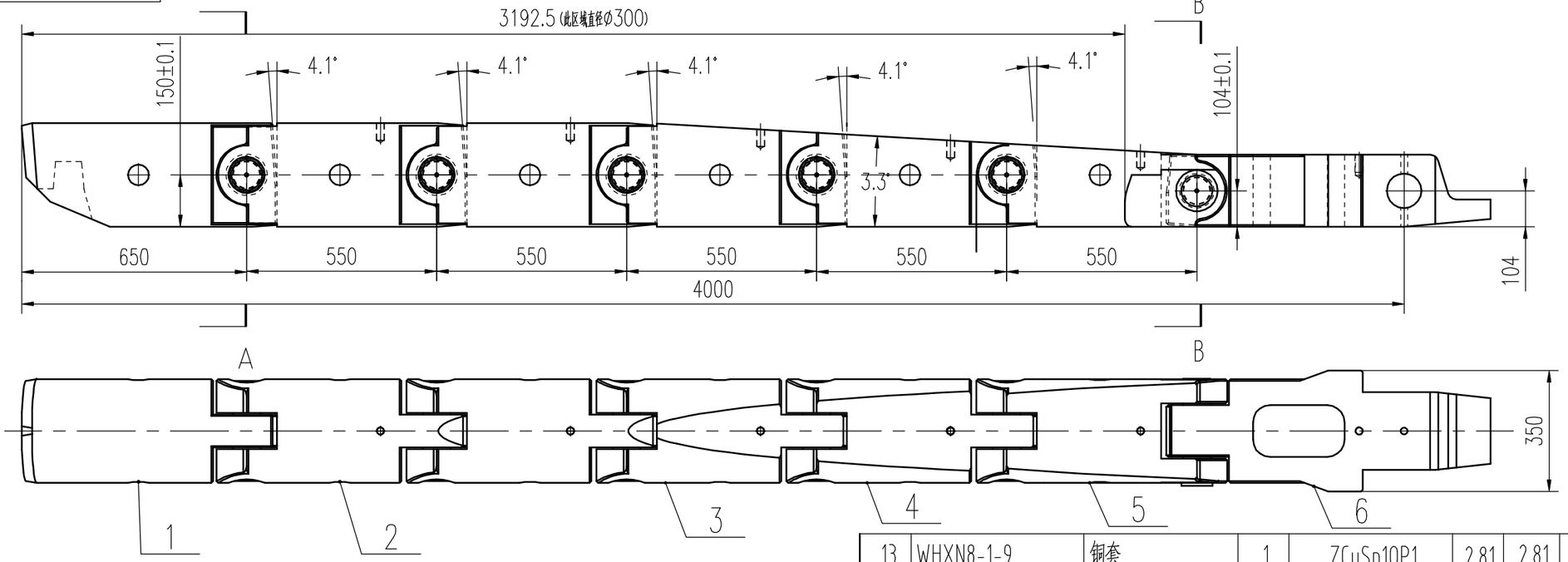

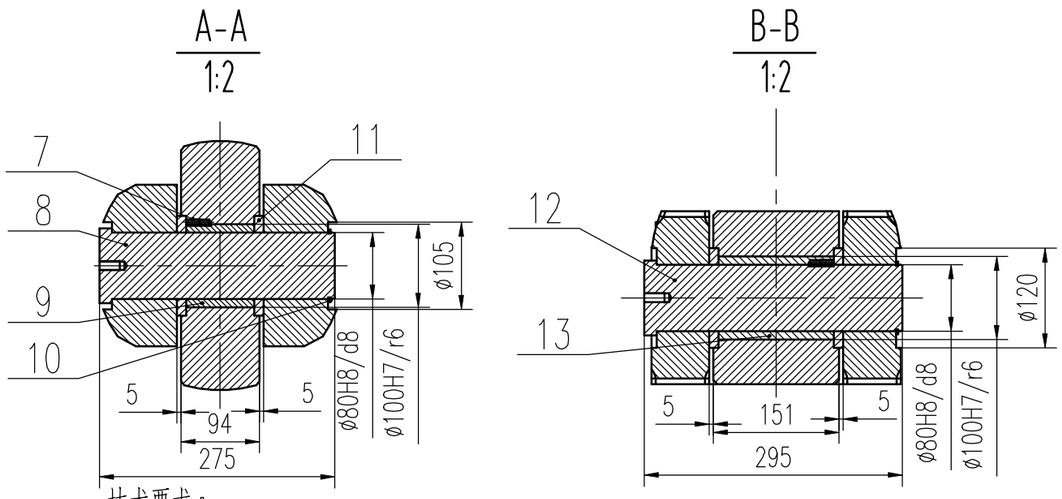

序号	图号	名称	数量	材料	单件重量	总计重量	备注
13	WHXN8-1-9	铜套	1	ZCuSn10P1	2.81	2.81	
12	WHXN8-1-10	轴1	1	42CrMo	12.68	12.68	
11	WHXN8-1-13	垫片	12	ZCuSn10P1	0.36	4.32	
10	GB/T894.2-86	挡圈80	6	65Mn	0.03	0.18	
9	WHXN8-1-8	铜套2	5	ZCuSn10P1	1.66	8.3	
8	WHXN8-1-6	轴2	5	42CrMo	11.68	58.4	
7	GB/T73-1985	螺钉M8x20	6	8.8			
6	WHXN8-1-7	链节5	1	42CrMo	256.83	256.83	利旧
5	WHXN8-1-5	链节4-新	1	42CrMo	232.24	232.24	
4	WHXN8-1-4	链节3-新	1	42CrMo	236.91	236.91	
3	WHXN8-1-3	链节2-新	1	42CrMo	256.77	256.77	
2	WHXN8-1-2	链节1	4	42CrMo	263.32	1053.28	
1	WHXN8-1-1	ø300引锭头	1	35CrMo	294.65	294.65	利旧

借通用件登记

描 图

校 描

旧底图总号

签 字

日 期

技术要求：

1、本部件的装配需符合JB/T5000.10《装配通用技术》的规定。

2、为增加Pmo线圈，原过渡段需进行相应改造，件1（ø300引锭头）、件6（链节5）可利旧，件2（链节1）采用原零件图新制2件替换原过渡段的链节1、链节2，件3（链节2-新）、件4（链节3-新）、件5（链节4-新）各新制1件用于过渡，件6、件7、件8、件9、件10、件11均采用原过度段相应零件图纸制造。

标记	处数	更改文件号	签字	日期
设计		标准审查		
校对		审定		
审核		批准		
工艺审查		日期	2020-03-09	

过度段

WHXXN8-1

图样标记	重量	比例
	2209.17	1:13.5
共 页	第 页	