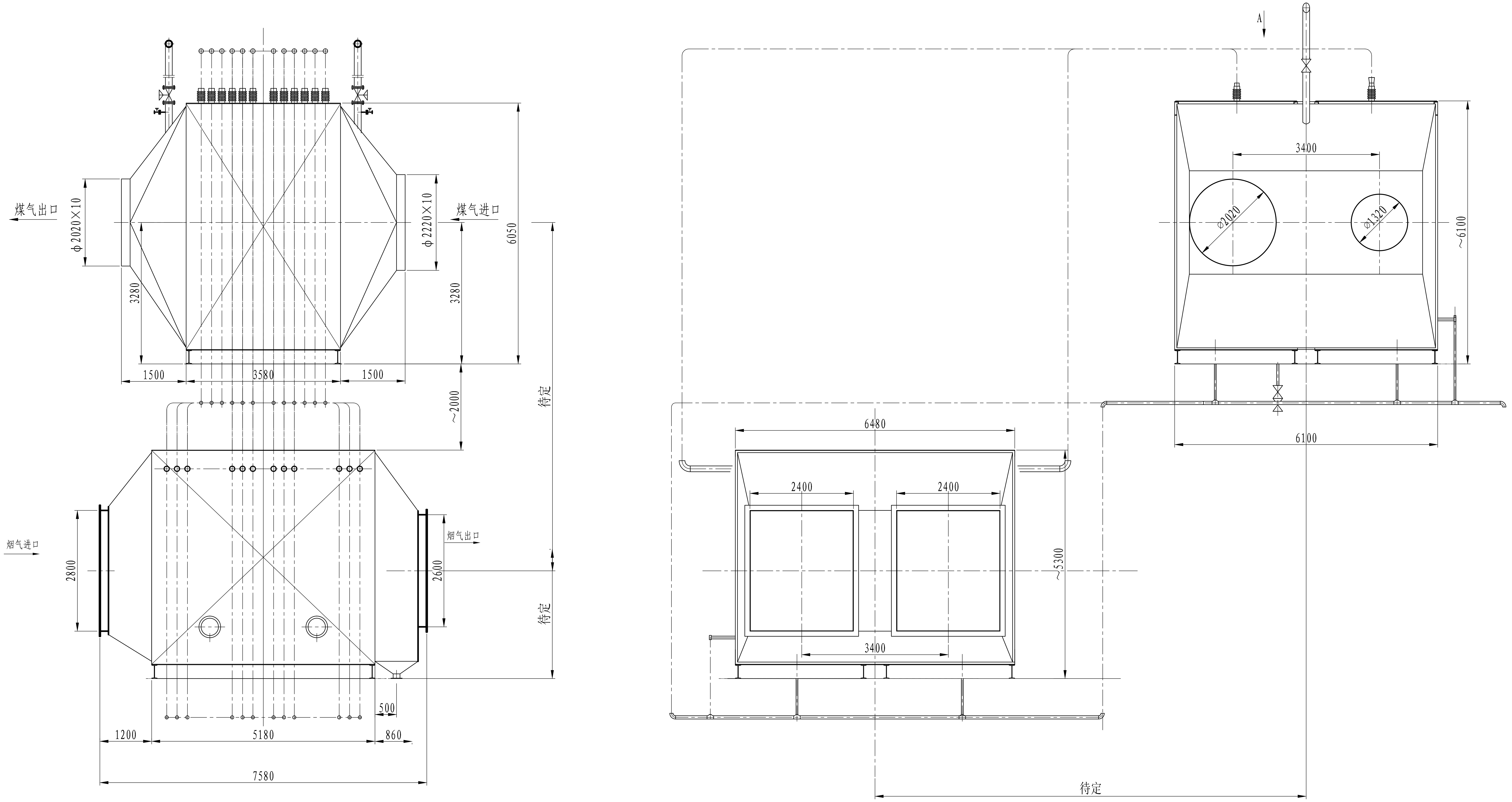
煤气出口
φ2020×10
煤气进口
φ2220×10
6050
3280
3280
1500
3580
1500
~2000
待定
烟气进口
2800
烟气出口
2600
待定
500
1200
5180
860
7580
6480
2400
2400
~5300
3400
待定
A
3400
Φ2020
Φ1320
~6100
6100

芜湖65MW燃气锅炉
分体式热管煤气加热器
方案图

标记	处数	更改文件号	签字	日期
设计		标准化		
校核				
审核				
工艺		批准		

图样标记			版次	重量	比例

图样标记			版次	重量	比例
		B	A	/	/
共 1 页			第 1 页		

计划号

借（通）用件登记

旧底图总号

底图总号

签　字

日　期